БК-1475372 СБ

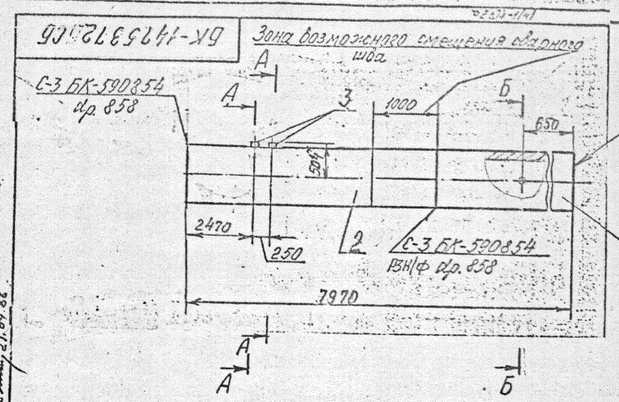

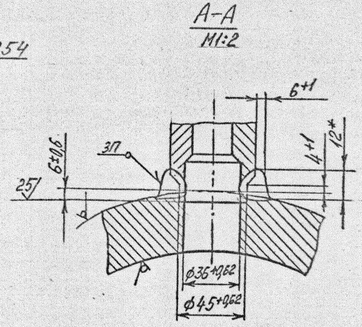

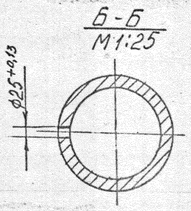

1. Параметры среды: $P_{раб.}=40,2$ кгс/см², $t=542°C$
2. Наплавленный металл: тип Э-09Х1МФ ГОСТ 9467-75, масса 14,1 кг
3. Маркировка и остальные технические требования по ОСТ 108.030.129-79.

Изм.	Лист	№ докум.	Подп.	Дата
Разраб.		Остриков		24.04.86
Провер.		Андреев		2.04.86
Т.контр.				
Нач.сбор.		Колесник		24.04.86
Н.контр.		Андреев		
Утв.		Мисурьянц		

БК-1475372 СБ

Блок сборочный чертеж

Лит.	Масса	Масштаб
М	56.11	1:50

Лист | Листов 1

БЗЭМ

Формат	Зона	Поз.	Обозначение	Наименование	Кол.	Примечание
				Документация		
11			БК-1475372 СБ	Сборочный чертеж		
				Детали		
Бч		1	по наст. черт.	Труба 920×32; l=4000		
				сталь 15Х1М1Ф-ЦЛ		
				ТУ 26-0406-163-83	1	2808 кг
Бч		2	по настоящему черт.	Труба 920×32; l=3970		
				сталь 15Х1М1Ф-ЦЛ		
				ТУ 26-0406-163-83	1	2787 кг
				Стандартные изделия		
		3		Бобышка		
				ОСТ 108.462.32-79	2	0,85 кг

Изм.	Лист	№ докум.	Подпись	Дата
Разраб.		Остриков		24.04.86
Провер.		Андреев		2.04.86
Нач.сбор.		Колесник		24.04.86
Н.контр.		Андреев		
Утв.		Мисурьянц		

БК-1475372

Блок

Лит.	Лист	Листов
М		1

БЗЭМ

Формат 11